LUCKY FLAG 3 VIE

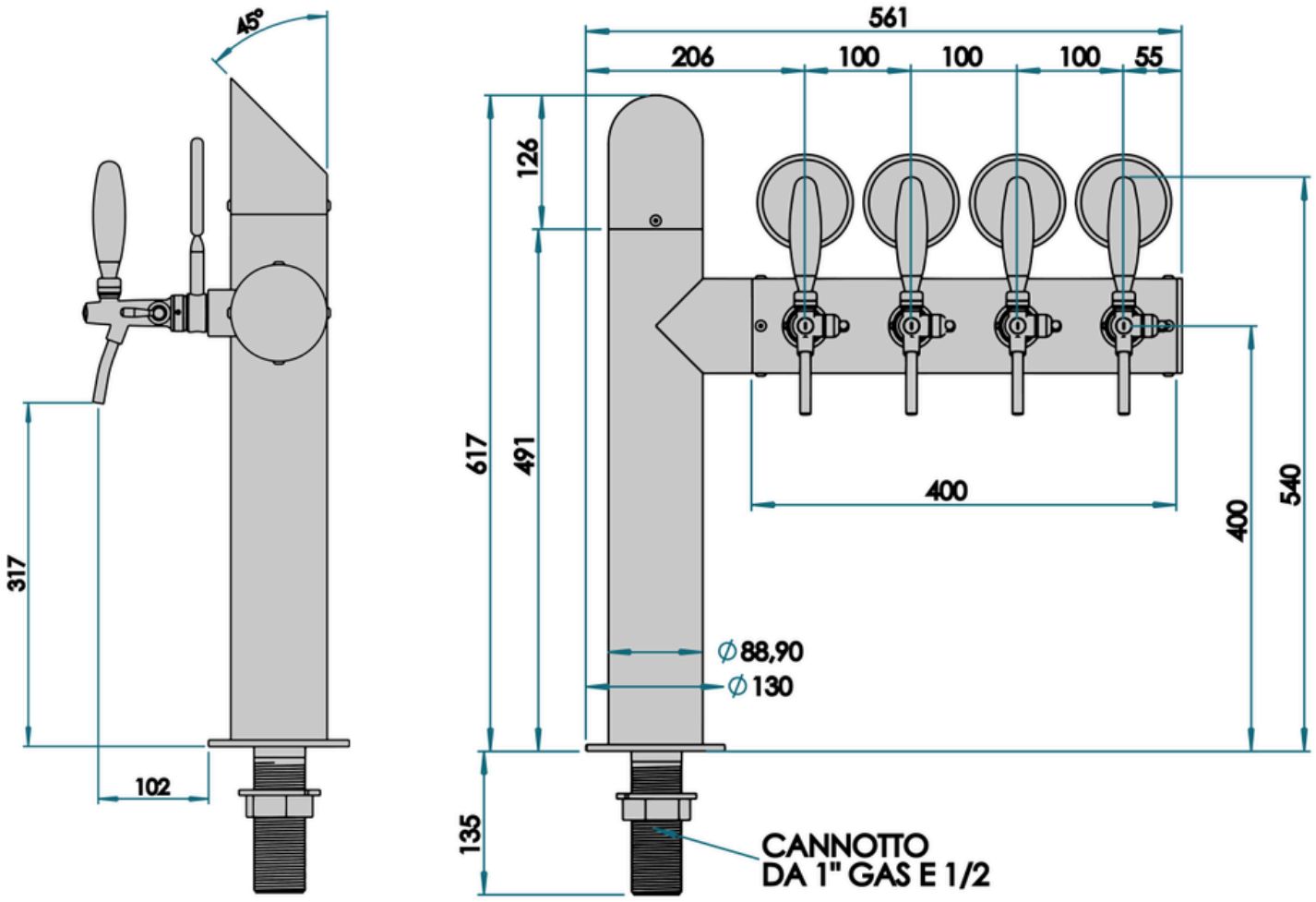

SAVESE S.R.L. - Registro A.E.E. IT24050000016109
Sede Legale: Via Rombò, 37 - 10098 Rivoli (TO) - Italia
Stabilimento: Via Savona, 9/A - 10040 Rivalta di Torino (TO) - Italia
+39 011 900 5695
www.savesestore.com
customercare@savesestore.com
P.iva - IT11617810012